Castellana®

Складная лестница-помост с односторонним подъёмом, наделённая роликами КАСТЕЛЛАНА от 4 до 15 ступеней

Плюсы изделия:
Профессиональные профили (100x30 мм рампа – 57x27 мм спинка)
Структура для интенсивного профессионального использования
Большие опроные наконечники обеспечивают устойчивое положение

Наличие лотка для инструментов
Широкая антискользящая алюминиевая платформа 67x53 см
Наличие защитного приспособления 100 см
Плоские ступени с антискользящим покрытием 100 мм
Крепление для ног 15 см
Ручки, позволяющие поднимать и переносить изделие
Наличие стяжек повышенной

n.	m	m	m	m	Kg
4	1,07	2,07	3,07	1,01x1,32	27,0
5	1,32	2,32	3,32	1,01x1,47	29,0
6	1,60	2,60	3,60	1,01x1,60	31,0
7	1,87	2,87	3,87	1,17x1,76	33,0
8	2,15	3,15	4,15	1,17x1,92	35,0
9	2,37	3,37	4,37	1,17x2,06	37,0
10	2,65	3,65	4,65	1,17x2,20	39,0
11	2,90	3,90	4,90	1,33x2,37	41,0
12*	3,16	4,16	5,16	1,33x2,50	44,0
13*	3,47	4,47	5,47	1,50x2,65	46,0
14*	3,75	4,75	5,75	1,50x2,80	48,0
15*	3,90	4,90	5,90	1,50x2,95	50,0

ОПЦИОНАЛЬНЫЙ МОДУЛЬ – КАСТЕЛЛАНА 4WD

1

2

3

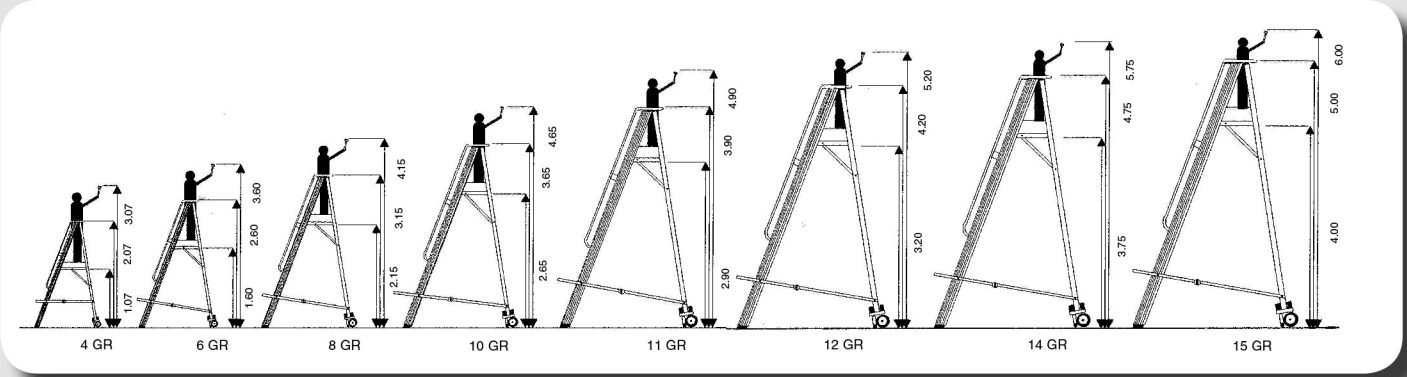

прочности, предотвращающих случайное складывание
Система автоматического торможения
Ролики для перемещения диаметром 125 мм
Соответствует европейским нормам UNIEN131
5 лет гарантии
Максимальная нагрузка 150 кг